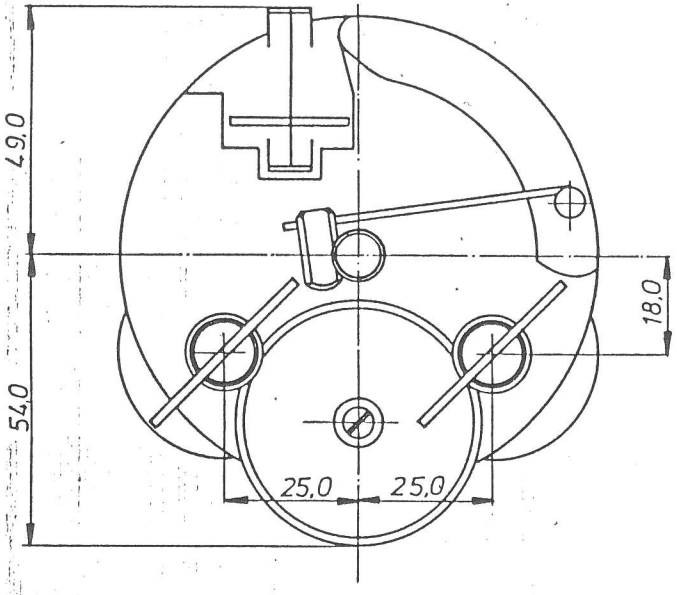

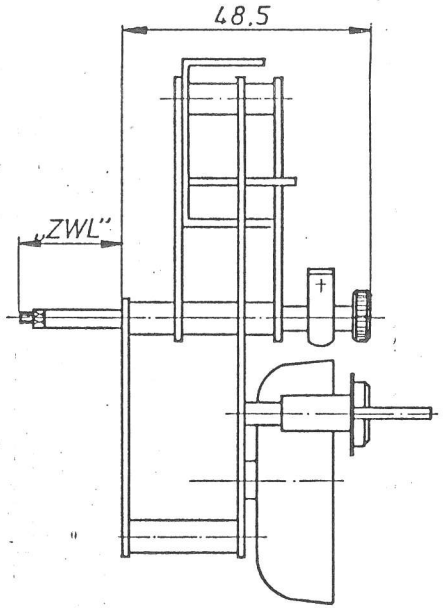

				Freimaßtoleranzen:			Franz Hermle & Sohn Uhrenfabrik 7209 Gosheim
				1983	Tag	Name	Maßstab
				Bearb.	21. 2.	[illegible]	Werk 130-677
				Gepr.			
				Norm.			
							Zeichn. Nr.
Aus-gabe	Änderung	Tag	Name				